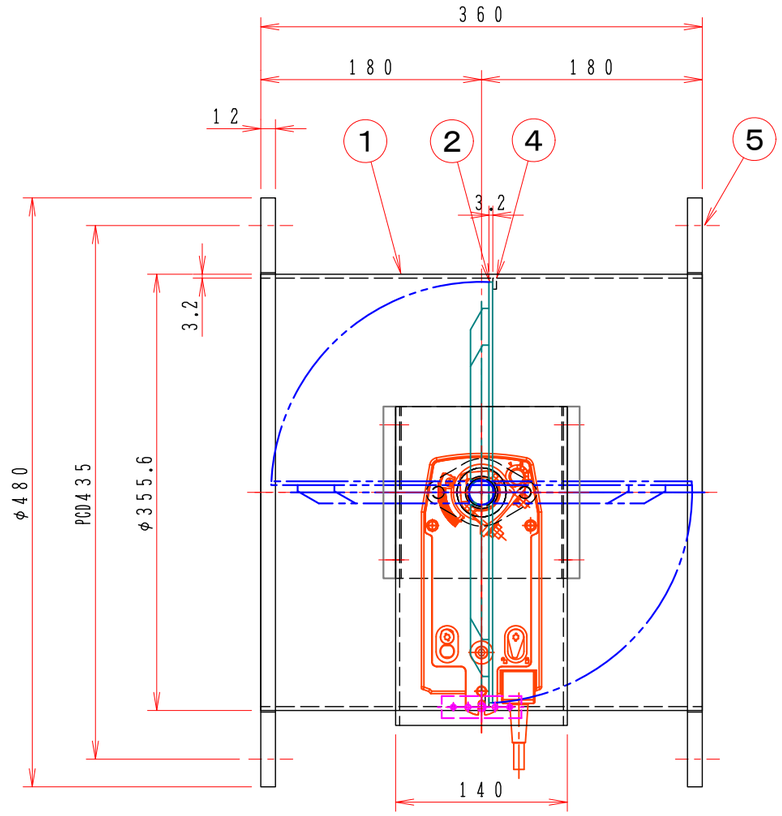


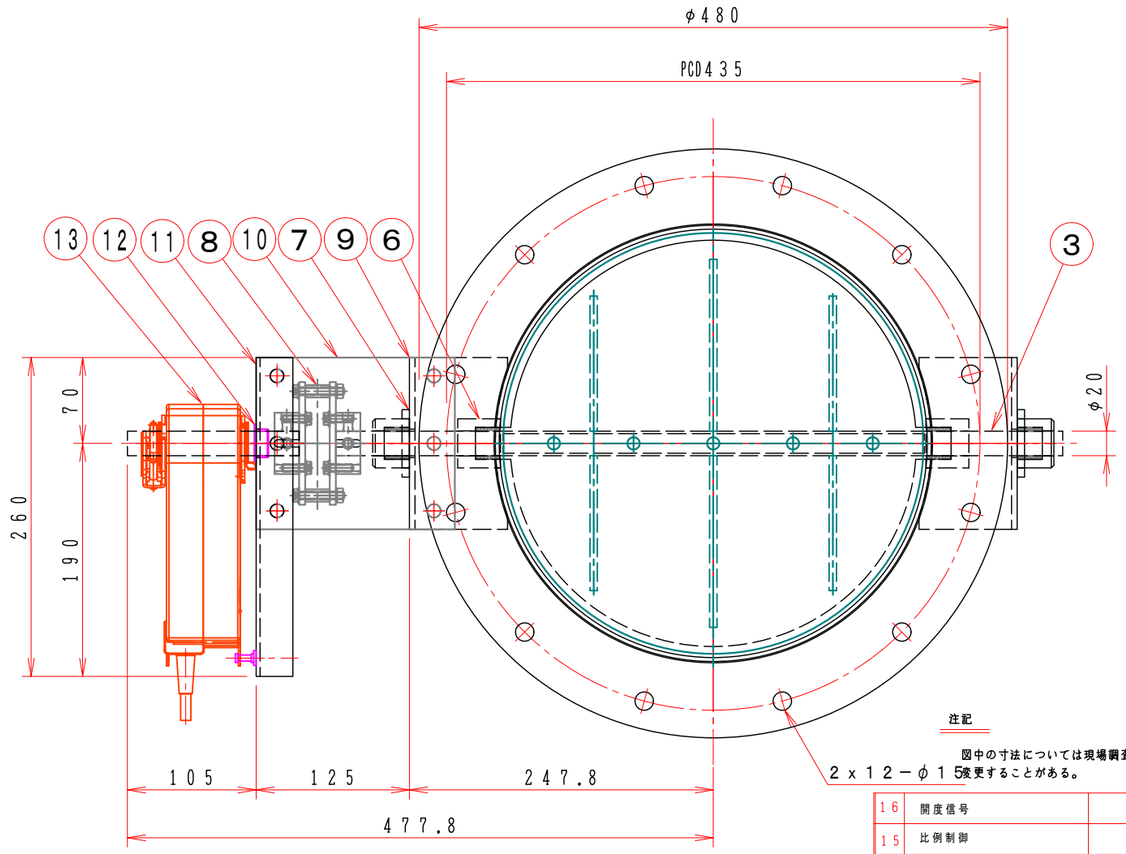


注記

図中の寸法については現場調査及び機器設計等の進捗にともなって変更することがある。

| No | 部品名称 TITLE | 数量 QTY | 備考（規格・寸法）(DIMENSIONS) |
|---|---|---|---|
| 16 | 開度信号 | | NF24A−SR AC／DC−24V DC 2〜10V オプション |
| 15 | 比例制御 | | NF24A−SR AC／DC−24V DC 0〜10V オプション |
| 14 | 開閉信号 | | S2 オプション |
| 13 | ロータリーアクチェーター | 1 | NFA AC 24V〜240V DC 24V〜125V BERIMO |
| 12 | ドライブッシュ | 1 | LFZF20−10 |
| 11 | 駆動部取付板 | 1 | SPC 3.2t |
| 10 | 断熱接続板 | 2 | PGX−595 10t |
| 9 | 軸受取付基台 | 2 | SPC 4.5t |
| 8 | 耐熱カップリング | 1 | C−1002020H PGX−595 |
| 7 | 軸 受 | 2 | F−20420CS |
| 6 | シャフトボス | 2 | B20525CS |
| 5 | フランジ | 1組 | JIS−5K SS400 12t |
| 4 | 羽根当て | 1 | SS400 3x9 |
| 3 | シャフト | 1 | SGD φ20 |
| 2 | 可動羽根 | 1 | SPC 3.2t |
| 1 | ダンパー本体 | 1 | MD−350A SPC 3.2t |

絶縁変圧器に接続して下さい。
AC 24〜240V
DC 24〜125V

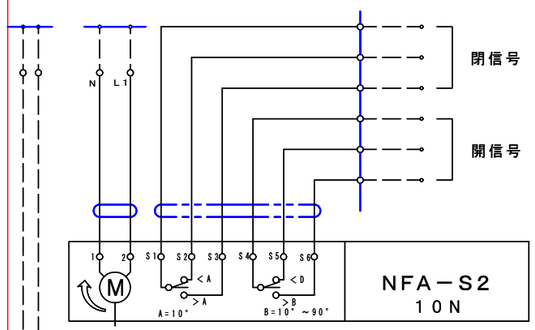


ロータリーアクチェーター
［スプリングリターン］

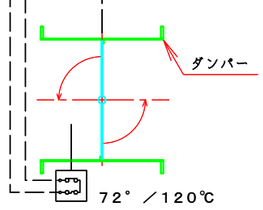


温度ヒューズ （オプション）

R Type

| | |
|---|---|
| SIGNAL ON | OPEN （全開） |
| SIGNAL OFF | CLOSE （全閉） Spring |

L Type

| | |
|---|---|
| SIGNAL ON | CLOSE （全閉） |
| SIGNAL OFF | OPEN （全閉） Spring |

## 特 記

1. 板フランジとケーシング接合部の内面は全溶接、外側は点付溶接。
2. 塗装は内外面錆止め塗装外面シルバー１回塗り。
3. 本図ダンパーの使用範囲は下記の通です。　外径寸法はインチサイズ（鋼管）です。

静圧：±２．０ＫＰａ以下　風速：２０ｍ／ｓ以下　温度：−１０〜４００℃以下

☆ 屋内使用清浄空気用です。屋外使用、腐食性ガス等の場合はお問い合せ下さい。

☆ ロータリーアクチェーターは仕様により異なります、別途お問い合せ下さい。

☆ スプリングにより全閉（EHPMLRF−□□□−SHS）・スプリングにより全開（EHPMLLF−□□□−SHS）

| | | | |
|---|---|---|---|
| 回 数 REV.MARK | 承認 APPROVED BY | 検図 CHECKED BY | 名称 TITLE |
| 年月日 DATE | | | モーター・ダンパー<br>EHPMRLF−350A−SHS<br>スプリングリターン |
| 承 認 APPROVED BY | 尺度 SCALE | 設計 DESIGNED BY | 製図 DRAWN BY<br>Takeda<br>JAN. 24. 2015 |
| 変更者 REVISED BY | 単位 UNITS | | |
| 記 事 CONTENTS | | | 耐熱400℃（SS） |

変更 REVISIONS

栄進空調株式会社
EISHIN KUCHO CO., LTD.

M/# O/# 工事番号 JOB No.

EHPMRLF−350A−SHS

01/10

変更回数 REV.MARK 01

図面番号 DRAWING NO.